BLUMOTION
by Blum

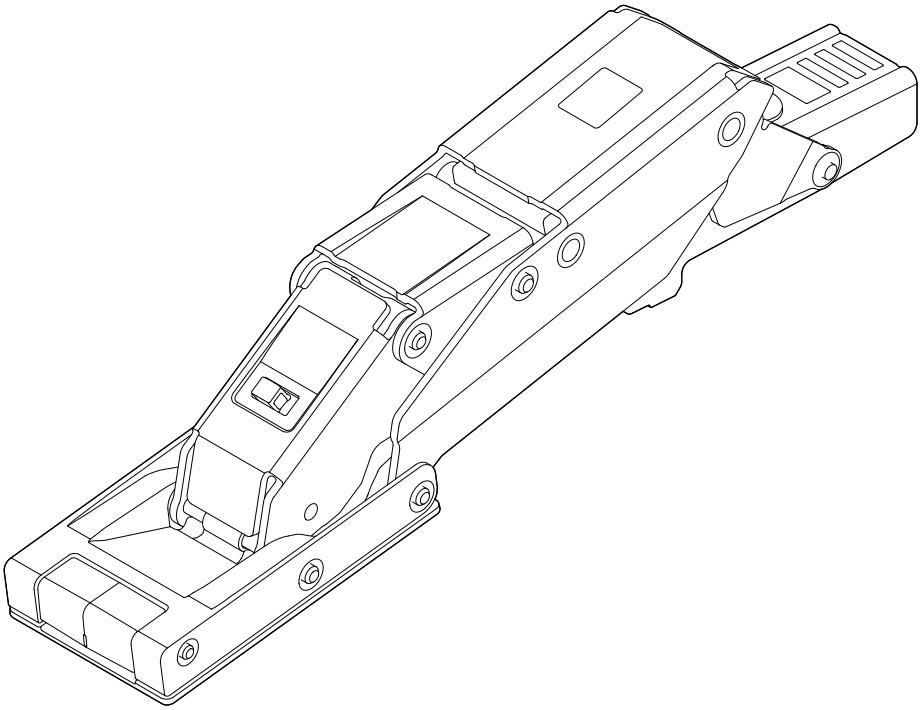

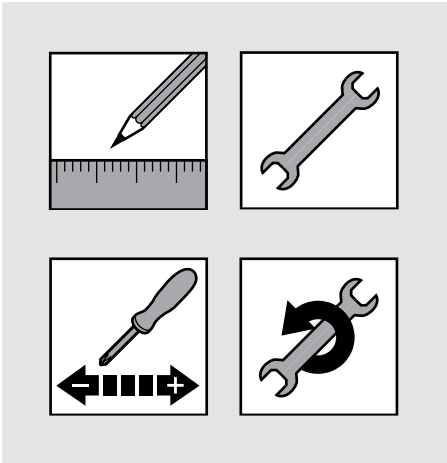

CLIP top BLUMOTION CRISTALLO

www.blum.com

CLIP top BLUMOTION CRISTALLO

Standardanwendungen | Standard applications | Applications standard | Applicazioni standard | Aplicaciones estándar | Rozwiązania standardowe | Стандартные конструкции

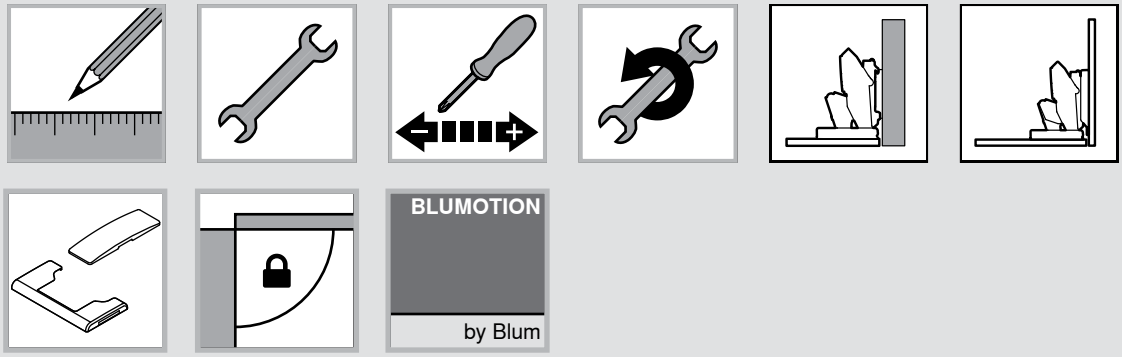

Planung | Planning | Planification | Progettazione | Planificación | Planowanie | Проектирование

Montage | Assembly | Montage | Montaggio | Montaje | Montaż | Монтаж

Einstellung | Adjustment | Réglage | Regolazione | Ajuste | Regulacja | Регулировка

Demontage | Removal | Démontage | Smontaggio | Desmontaje | Demontaż | Демонтаж

Glastür | Glass door | Porte en verre | Anta di cristallo | Puerta de cristal | Drzwi szklane | Стеклянные двери

Glasvitrine | Glass display cabinets | Vitrine en verre | Vetrine in cristallo | Vitrina de vidrio | Szklane witryny | Стеклянная витрина

Anschrauben | Screw-on | À visser | Da avvitare | Para atornillar | Na wkręty | На саморезы

EXPANDO

Abdeckkappe | Cover cap | Cache | Placchetta di copertura | Tapas | Zaślepka | Заглушка

Öffnungswinkelbegrenzer | Opening angle stop | Limiteur d'angle d'ouverture | Limitatore angolo di apertura | Limitador de apertura | Ogranicznik kąta otwarcia | Ограничитель угла открывания

Eckanschlag | Overlay application | Porte en applique | Battuta con sormonto | Tope de esquina | Drzwi nakładane | Накладная конструкция

Mittelanschlag | Dual application | Portes jumelées | Battuta mediana | Tope central | Drzwi bliźniacze | Полунакладная конструкция

Innenanschlag | Inset application | Porte encastrée | Battuta interna | Tope interior | Drzwi wpuszczane | Вкладная конструкция

Klickbar | Clickable | Cliquable | Cliccabile | Se puede hacer clic | Klikalny | Кликабельно

Nicht Klickbar | Not clickable | Pas cliquable | Non cliccabile | No se puede hacer clic | Nie klikalny | Некликабельно

Zurück | Back | Retour | Indietro | Hacia atrás | Wstecz | Назад

CLIP top BLUMOTION CRISTALLO

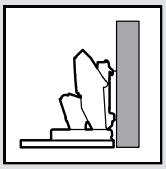
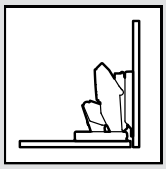

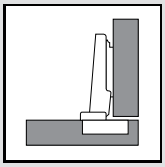
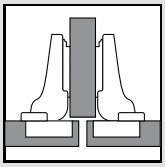
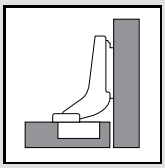

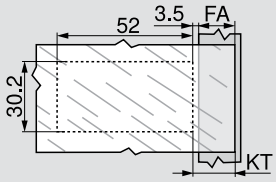

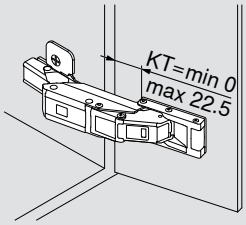

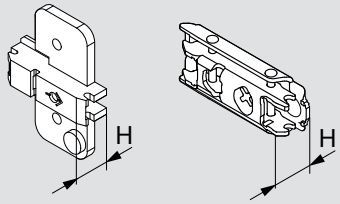

$H = H_0 + D$

	$H = H_0 = 8.5$ mm	H = 11.5 mm
	D = 0 mm	**D** = 3 mm
	KT = FA + 3.5 mm	**KT** = FA + 6.5 mm
FA	**KT**	**KT**
-3.5 mm	0 mm	3 mm
-3 mm	0.5 mm	3.5 mm
-2.5 mm	1 mm	4 mm
-2 mm	1.5 mm	4.5 mm
-1.5 mm	2 mm	5 mm
-1 mm	2.5 mm	5.5 mm
2.5 mm	6 mm	9 mm
4 mm	7.5 mm	10.5 mm
5.5 mm	9 mm	12 mm
7 mm	10.5 mm	13.5 mm
8.5 mm	12 mm	15 mm
10 mm	13.5 mm	16.5 mm
11.5 mm	15 mm	18 mm
13 mm	16.5 mm	19.5 mm
14.5 mm	18 mm	21 mm
16 mm	19.5 mm	22.5 mm
17.5 mm	21 mm	
19 mm	22.5 mm	

CLIP top BLUMOTION CRISTALLO

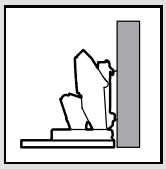

1 (3.5 x 17)

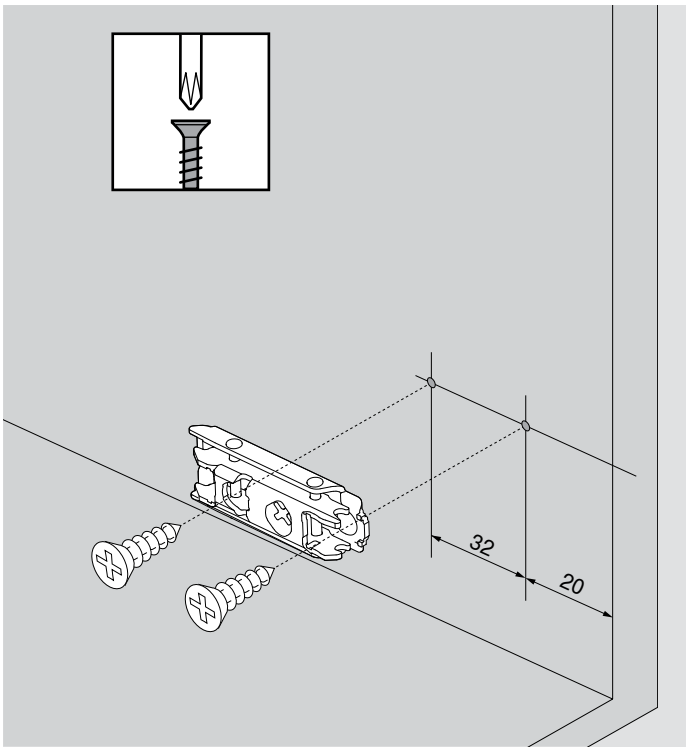

1 (3.5 x 17)

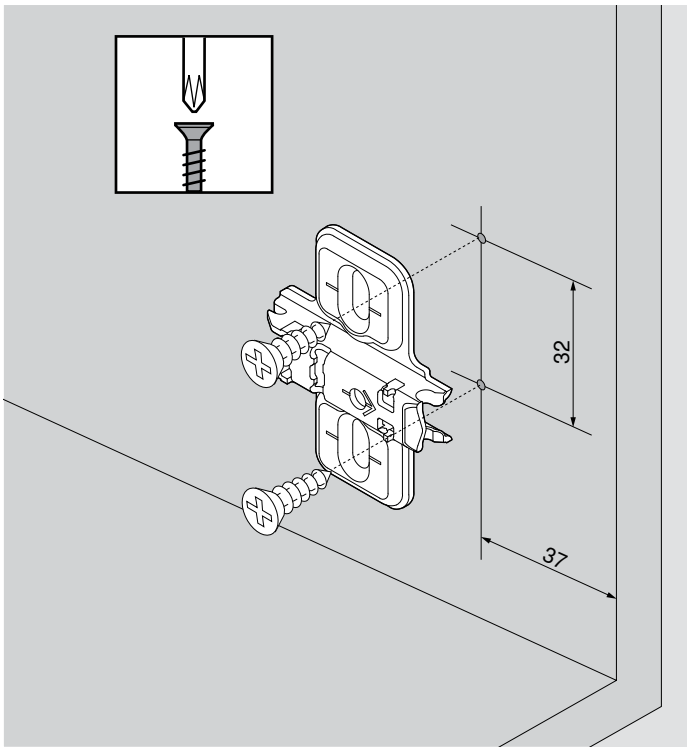

1

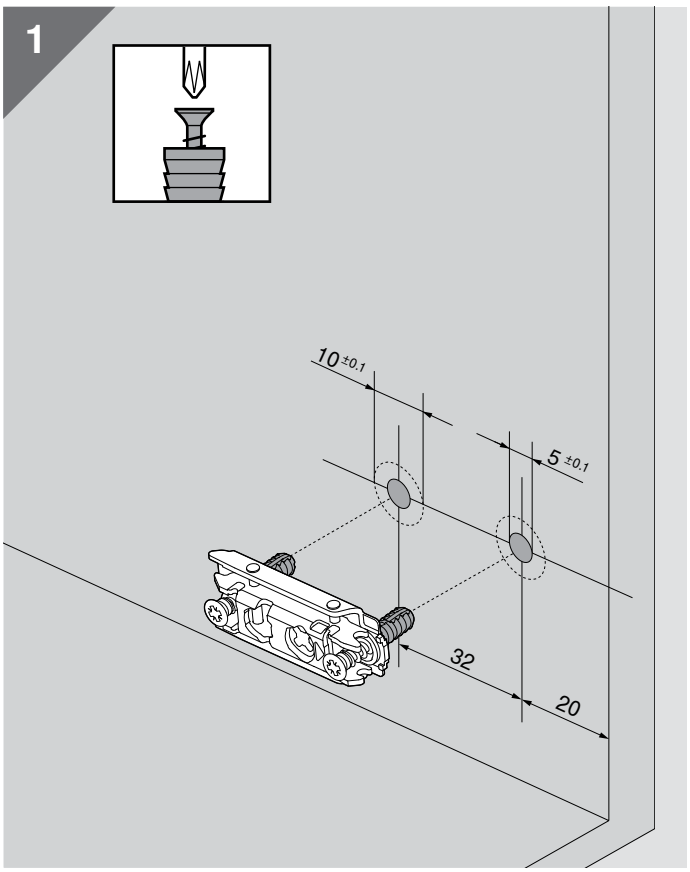

1

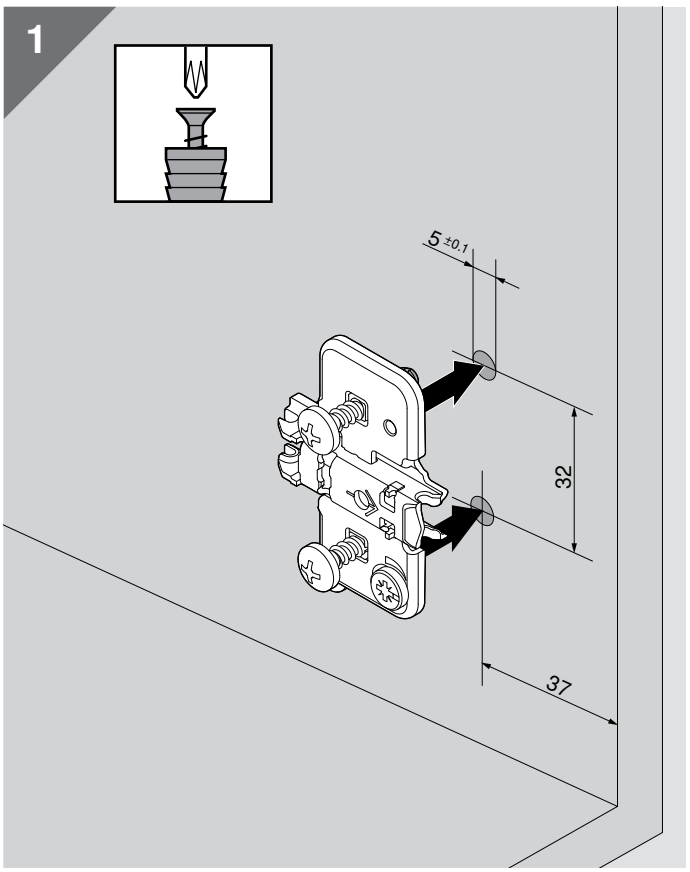

CLIP top BLUMOTION CRISTALLO

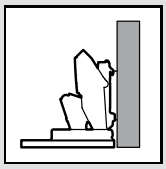

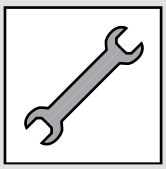

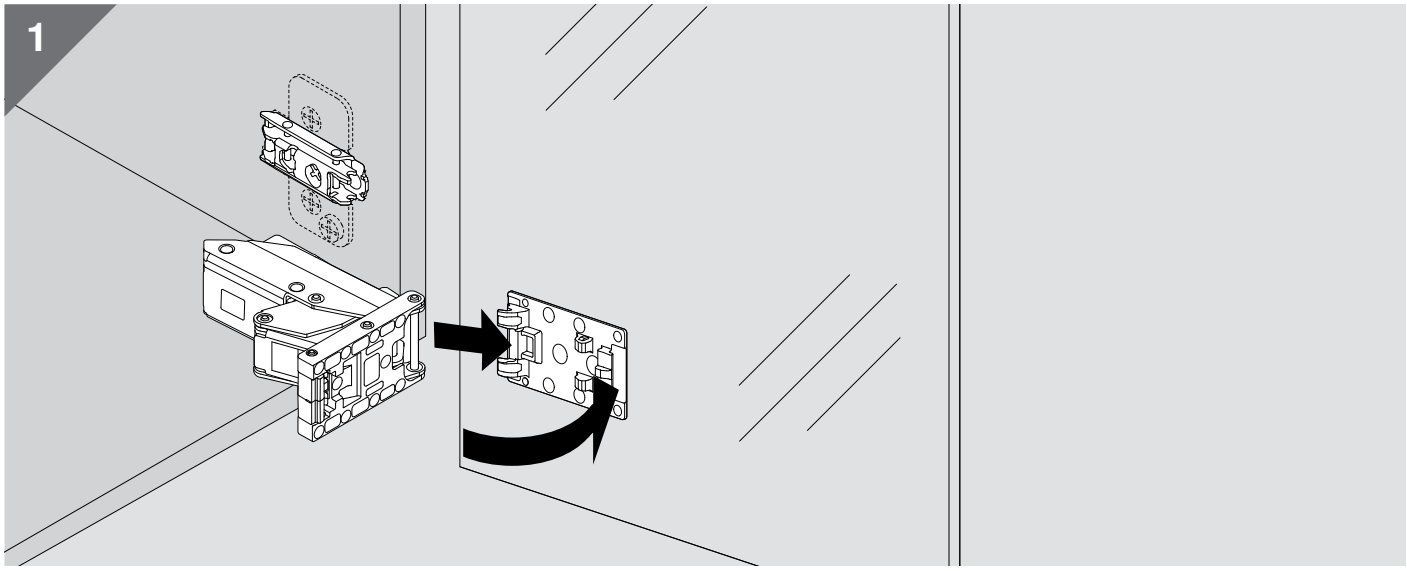

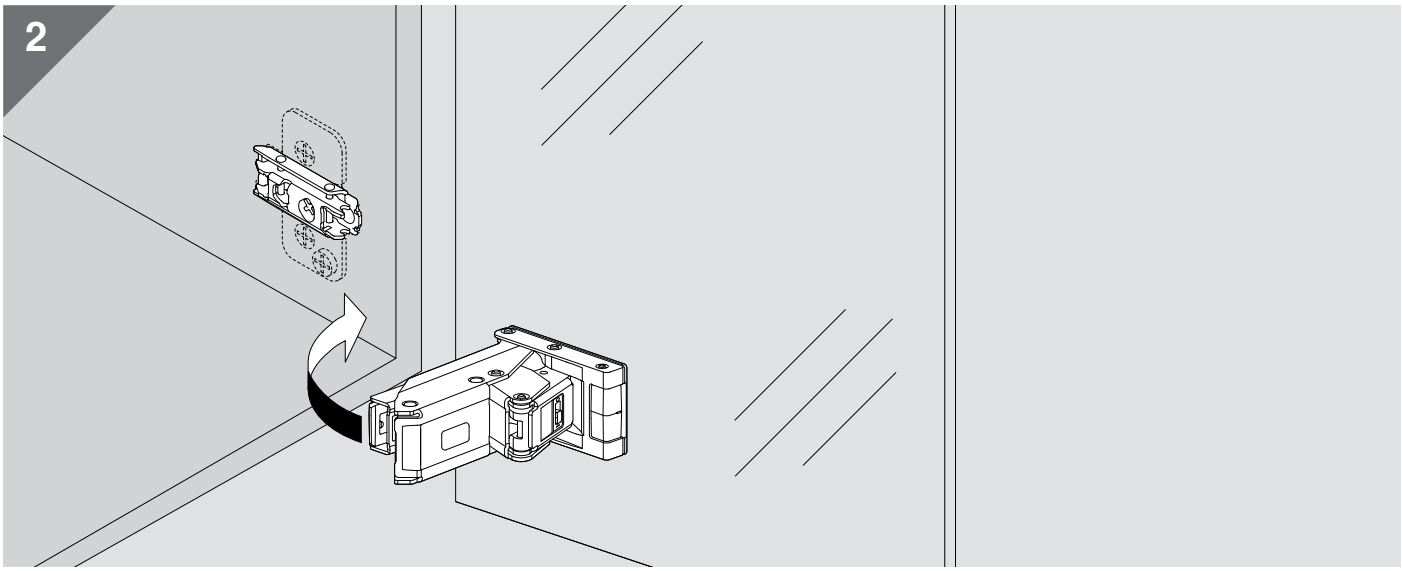

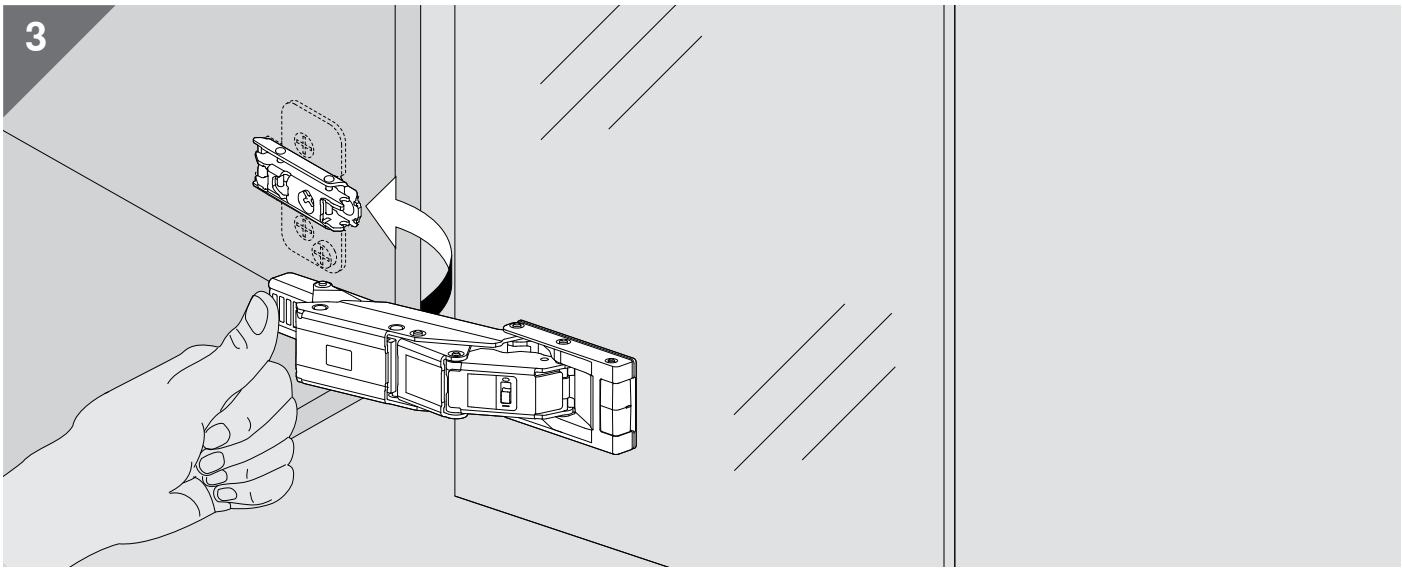

CLIP top BLUMOTION CRISTALLO

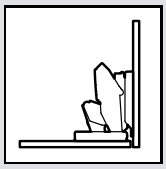

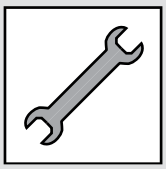

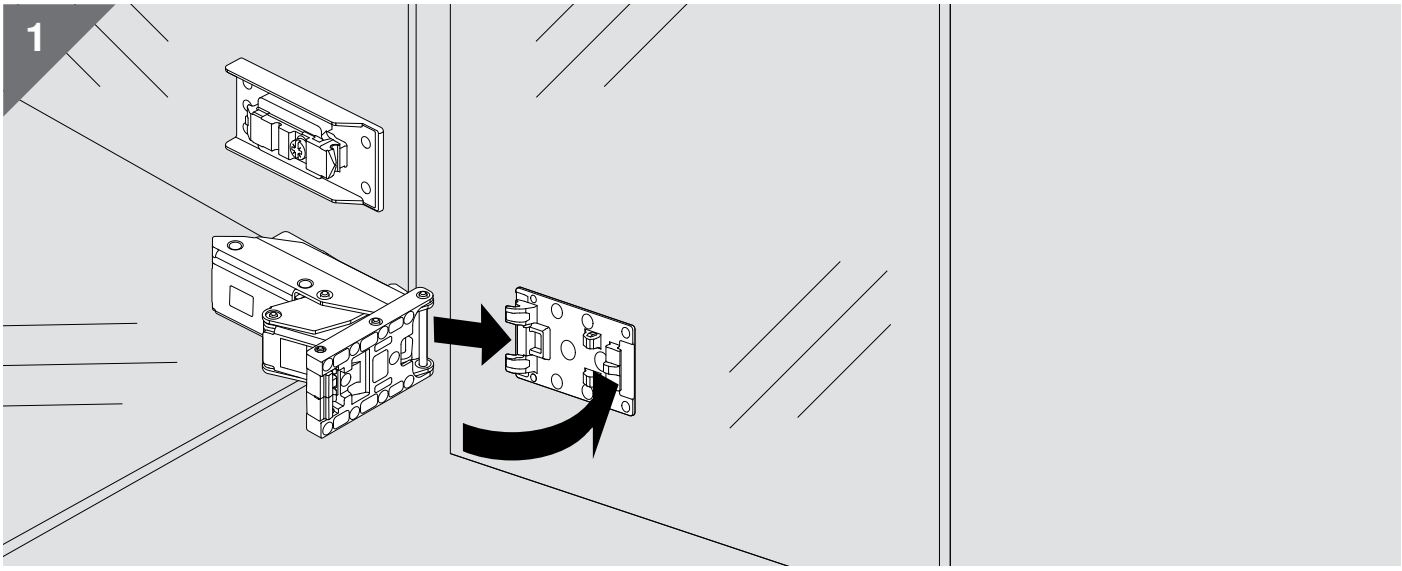

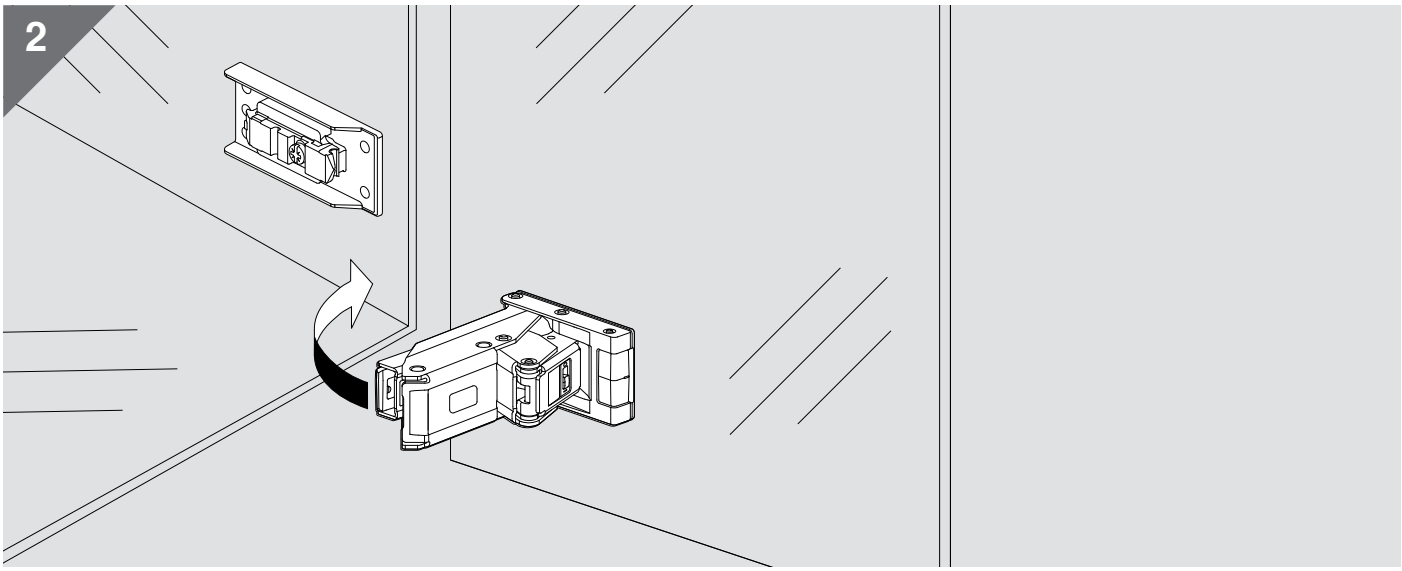

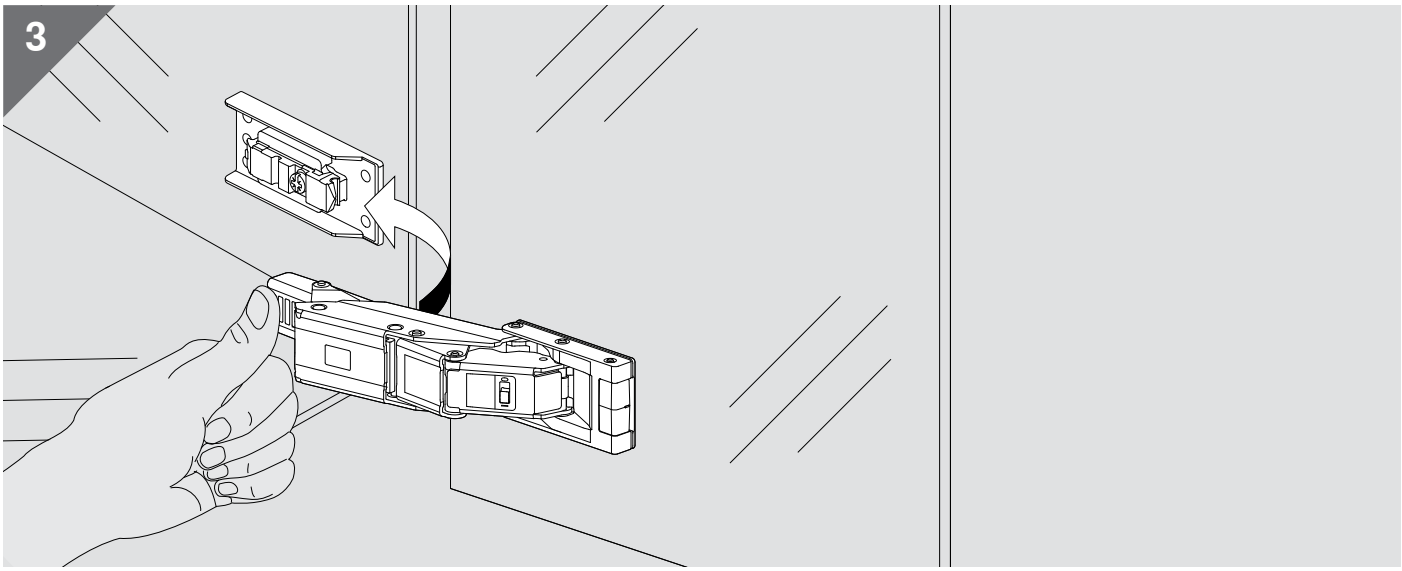

CLIP top BLUMOTION CRISTALLO

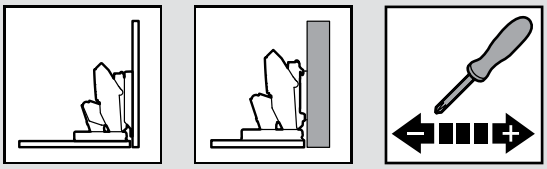

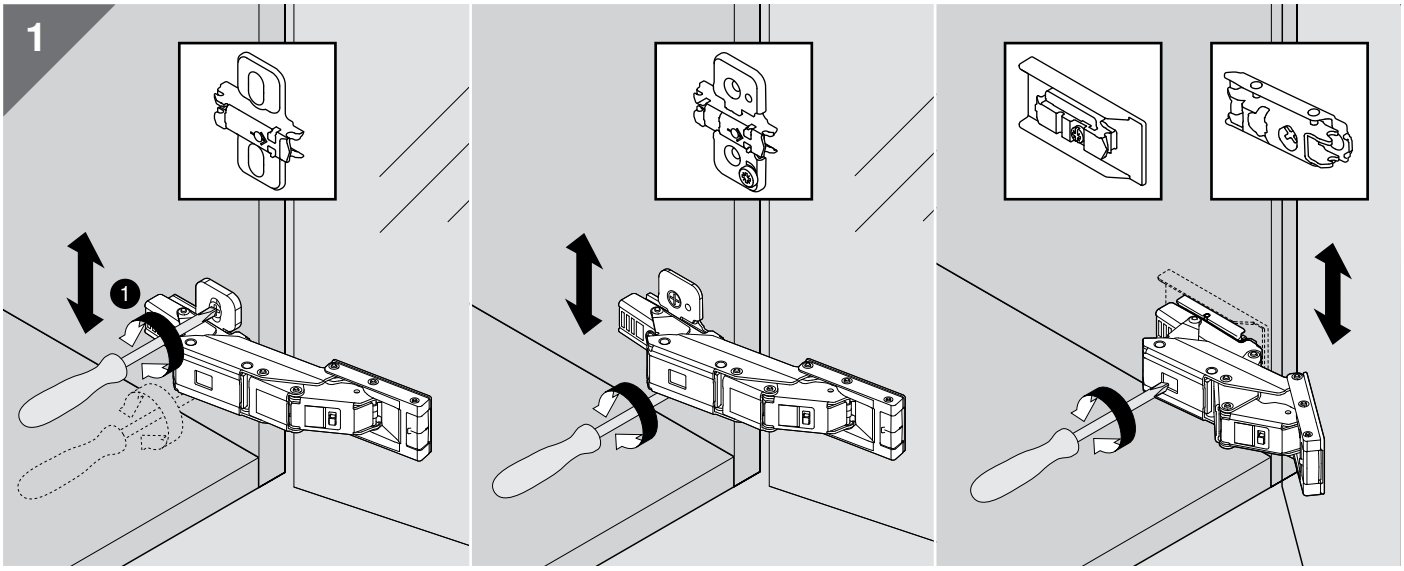

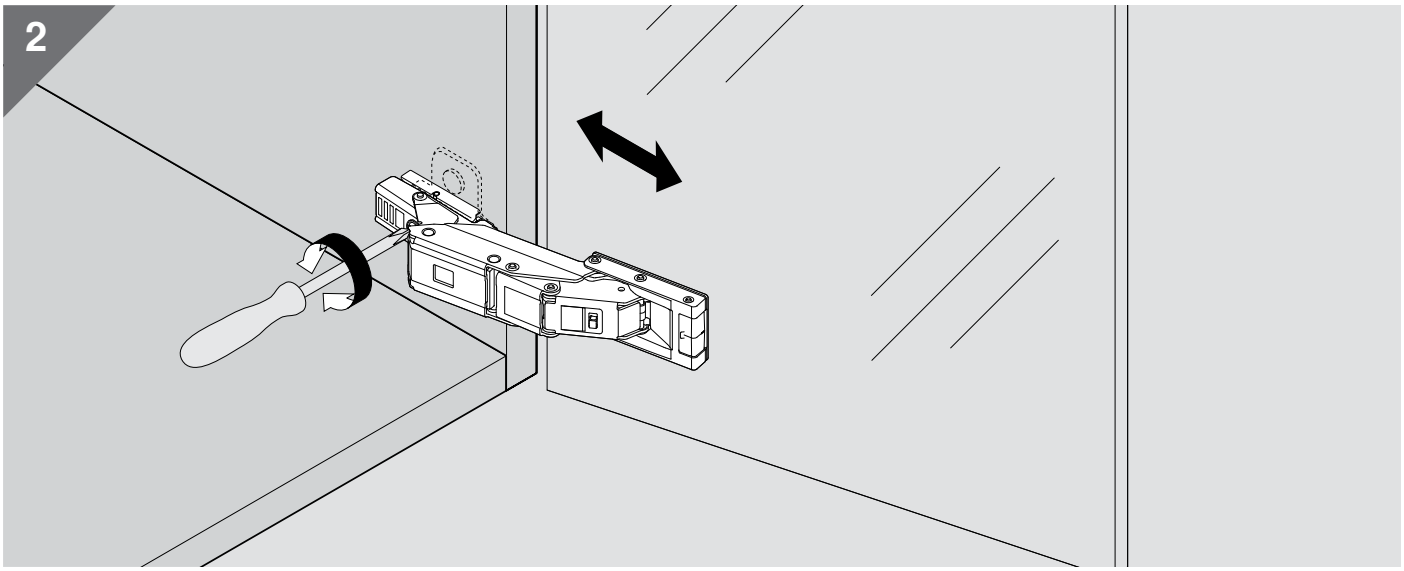

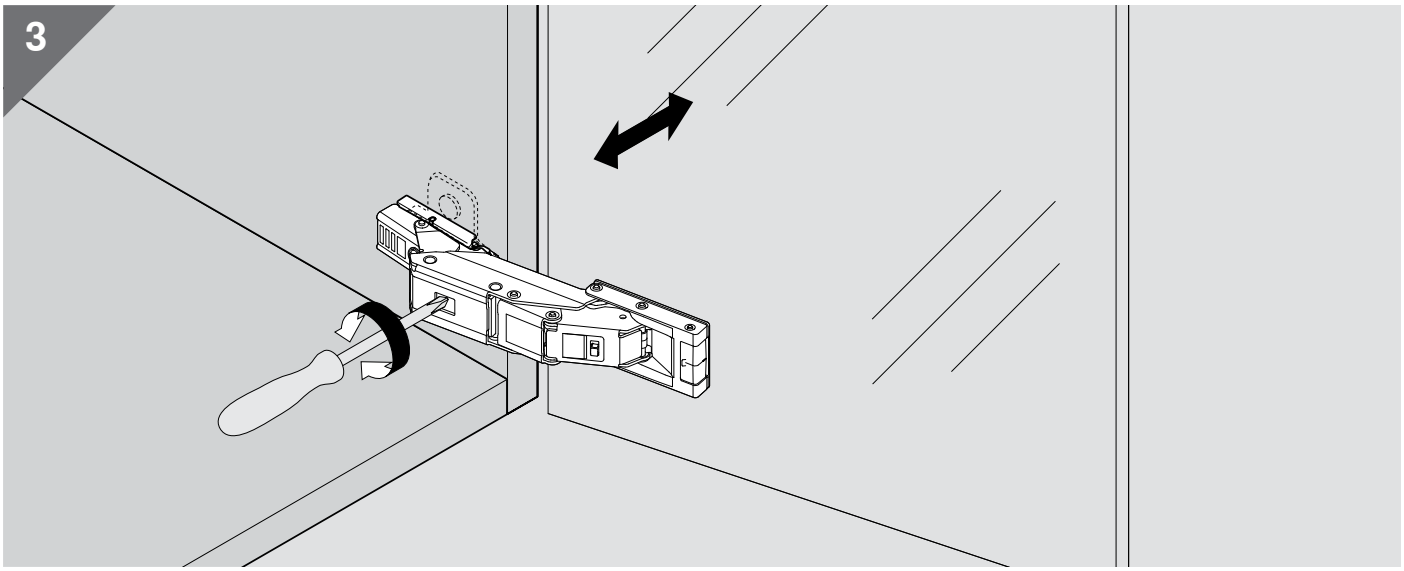

CLIP top BLUMOTION CRISTALLO

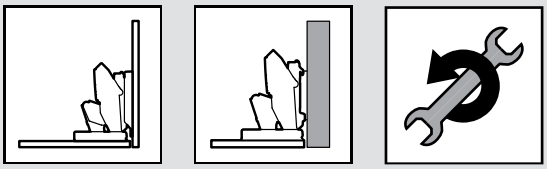

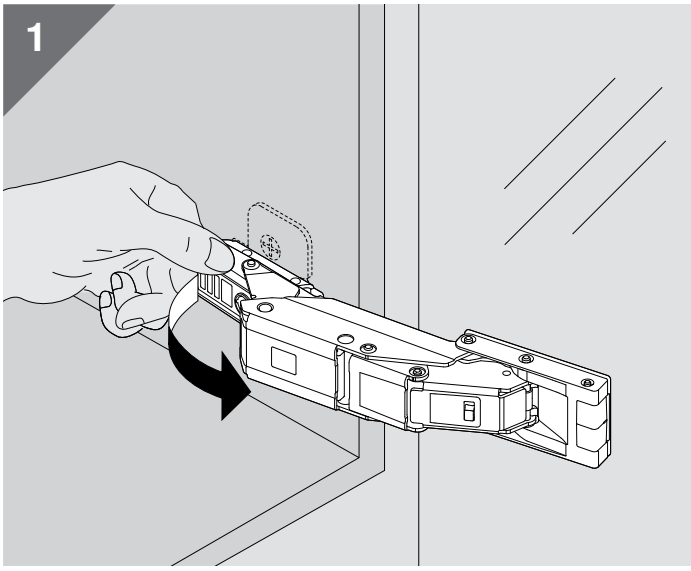

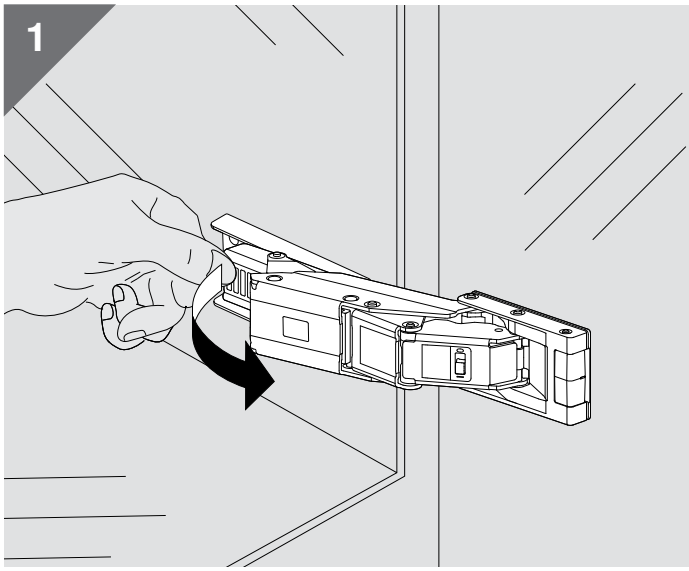

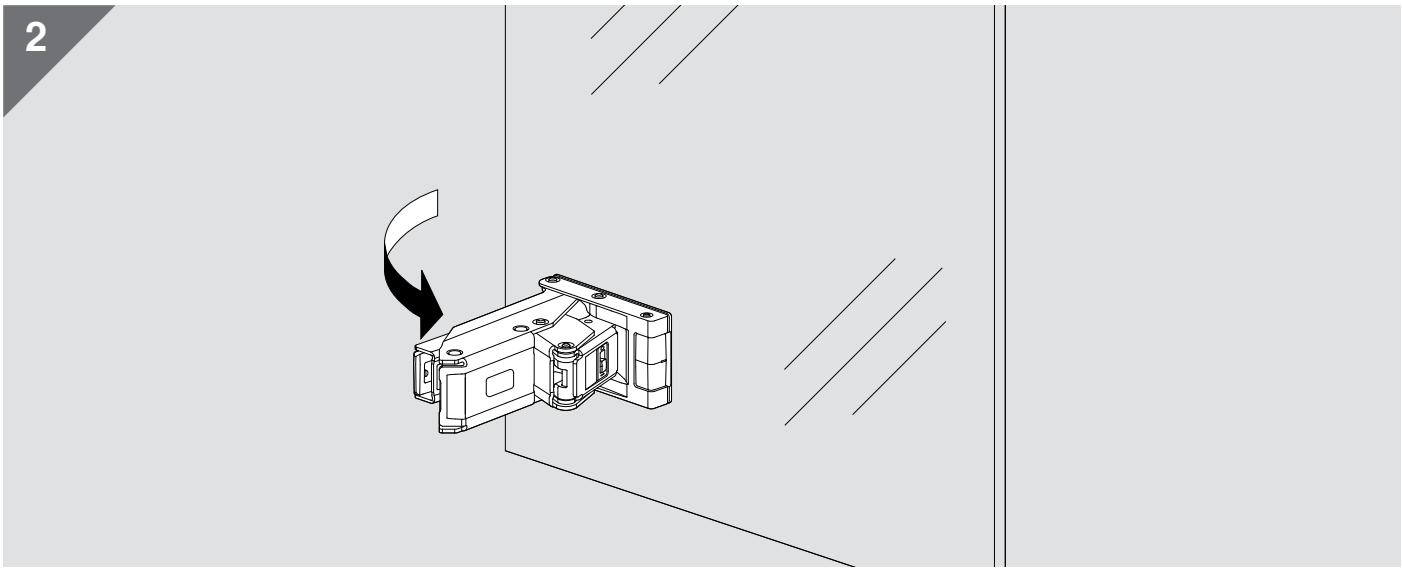

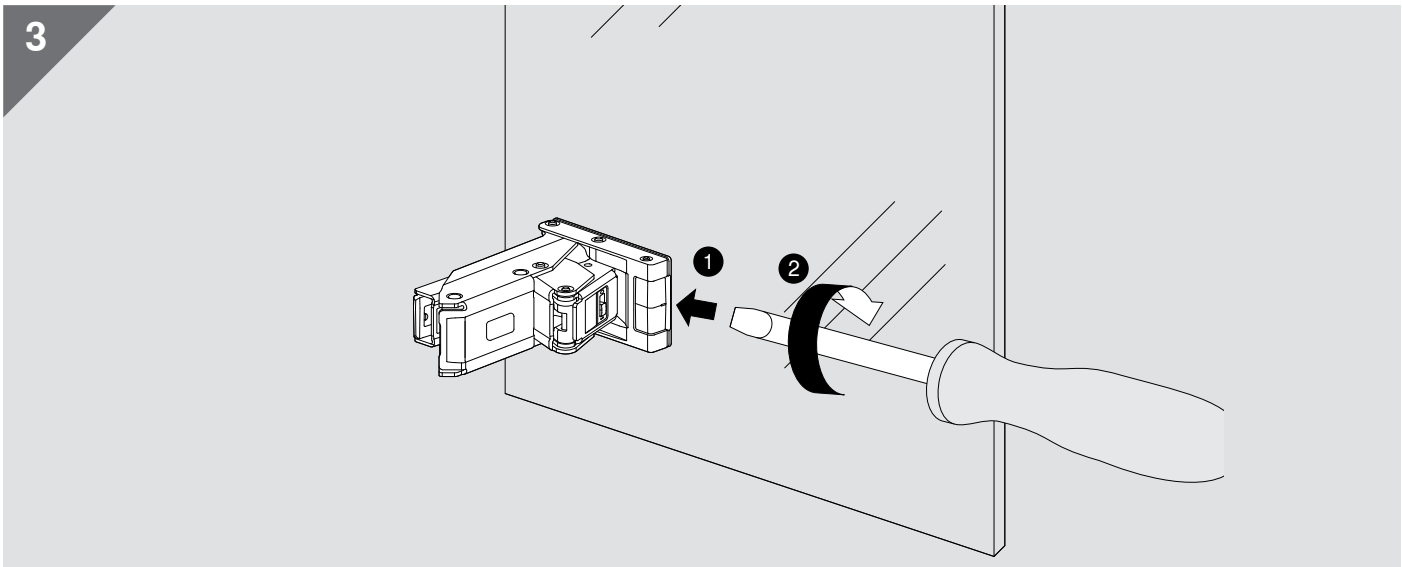

CLIP top BLUMOTION CRISTALLO

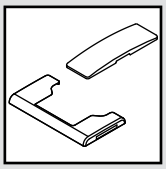
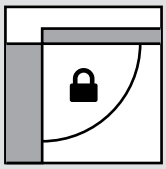
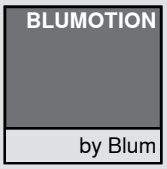

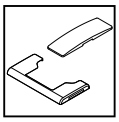

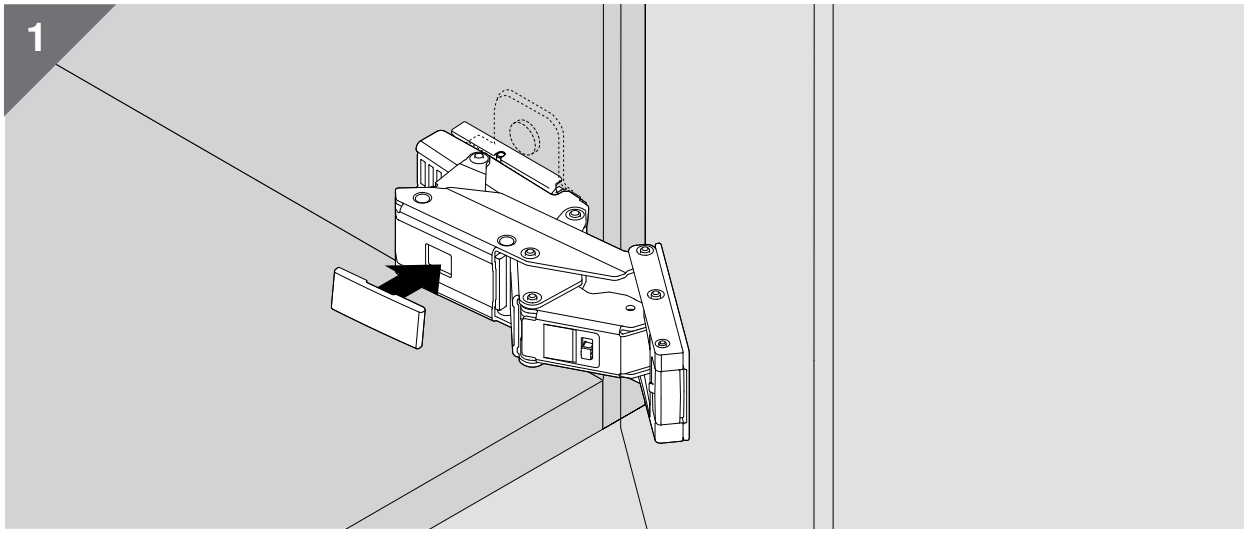

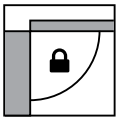

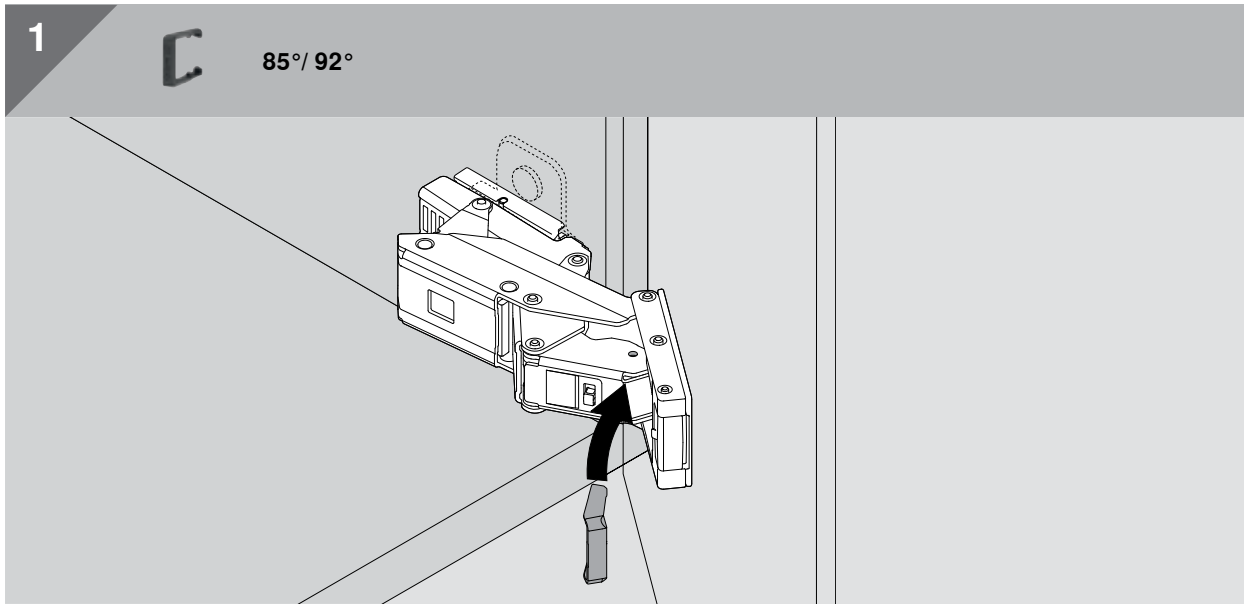

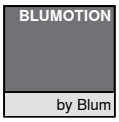

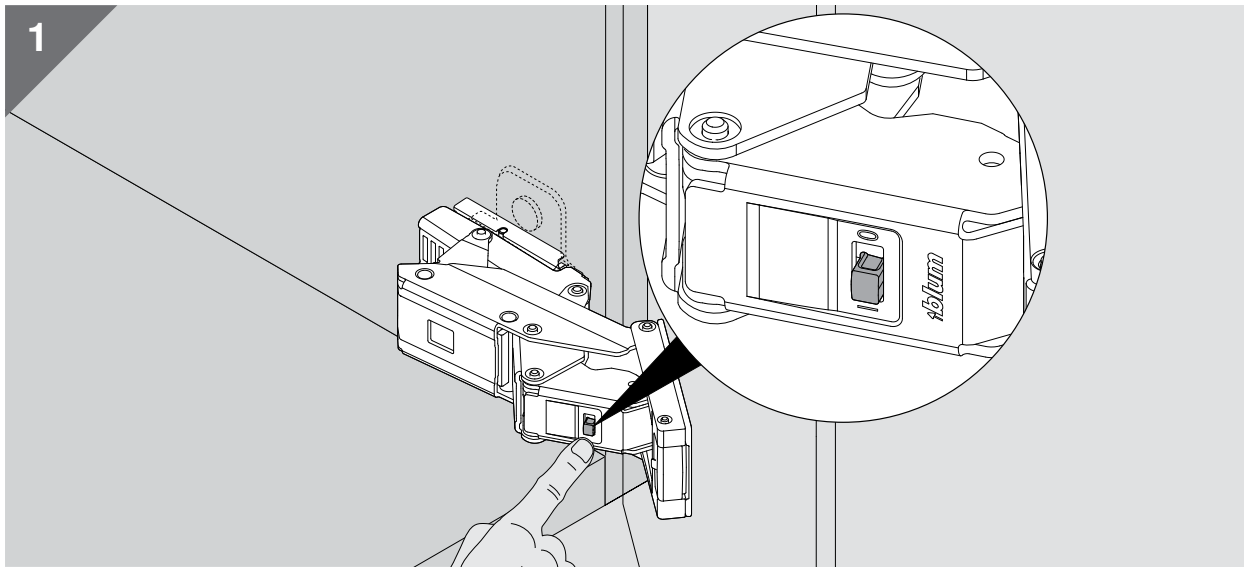

MD-035/1 · 04.18· © Copyright by Blum

Julius Blum GmbH
Beschlägefabrik
6973 Höchst, Austria
Tel.: +43 5578 705-0
Fax: +43 5578 705-44
E-Mail: info@blum.com
www.blum.com

ISO 9001 Certified Quality System
ISO 14001 Certified Environmental System
ISO 50001 Certified Energy System